天和光电

多晶电池片 8”（156 x 156）
Polycrystalline Solar Cells 8”

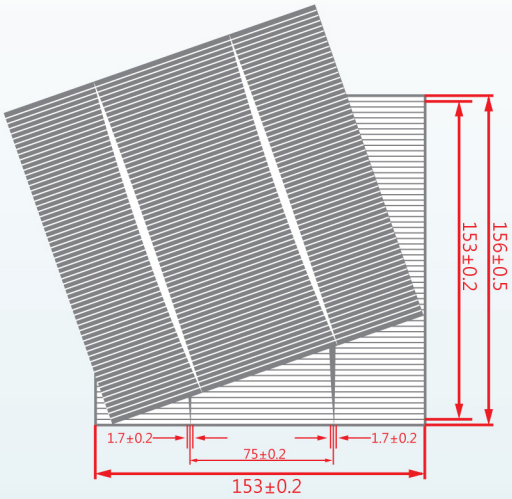

Efficiency(%) 效率(%)	Pmp(W) 最大功率(W)	Vmp(V) 峰值电压(V)	Imp(A) 峰值电压(A)	Voc(V) 开路电压(V)	Isc(A) 短路电流(A)	FF(%) 填充因子(%)
16.25-16.50	3.99	0.516	7.731	0.621	8.262	77.77
16.00-16.25	3.92	0.512	7.660	0.616	8.195	77.68
15.75-16.00	3.86	0.509	7.584	0.613	8.135	77.43
15.50-15.75	3.80	0.505	7.525	0.611	8.080	77.04
15.25-15.50	3.74	0.502	7.458	0.609	8.053	76.20
15.00-15.25	3.68	0.500	7.365	0.609	8.038	75.12
14.75-15.00	3.62	0.498	7.271	0.607	8.045	74.23
14.50-14.75	3.56	0.497	7.160	0.604	8.040	73.30
14.25-14.50	3.50	0.494	7.091	0.603	8.080	71.84
14.00-14.25	3.44	0.494	6.960	0.601	8.065	70.91

Mechanical Data And Design 参数及设计

Format 尺寸: 156mm x 156mm ± 0.5mm
Thickness 厚度: 190um ± 20um
Front(-) 前电极: 1.7mm bus bars(sliver),
blue anti-reflecting coating
(silicon nitride)
主栅1.7毫米, 减反射膜
Back(+) 后电极: 3mm wide soldering pads(silver)
back surface field(aluminium)
3毫米宽背极, 铝制背場材料

Temperature Coefficients 溫度系數

TkVoltage 电压修正 -0.351%/K
TkVoltage 电流修正 +0.035%/K
TkPower 功率修正 -0.47%/K

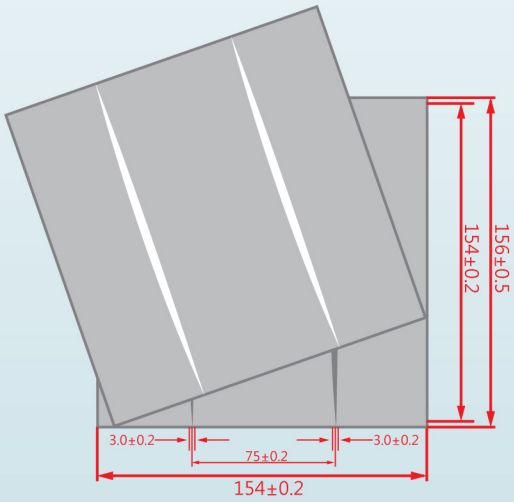

Intensity Dependence 光强依賴性

Intensity[W/m³]	Isc*[mA]	Voc*[mV]
1000	1.0	1.000
900	0.9	0.996
500	0.5	0.968
300	0.3	0.943
200	0.2	0.922

IV Curve IV 曲线

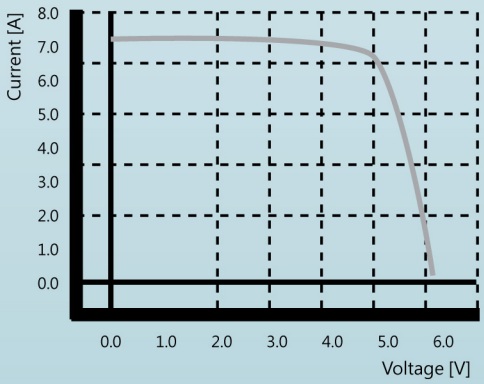

Spectral Response 光谱效应

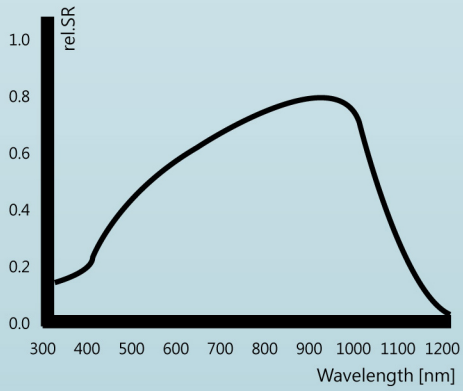

江苏天和光电科技有限公司